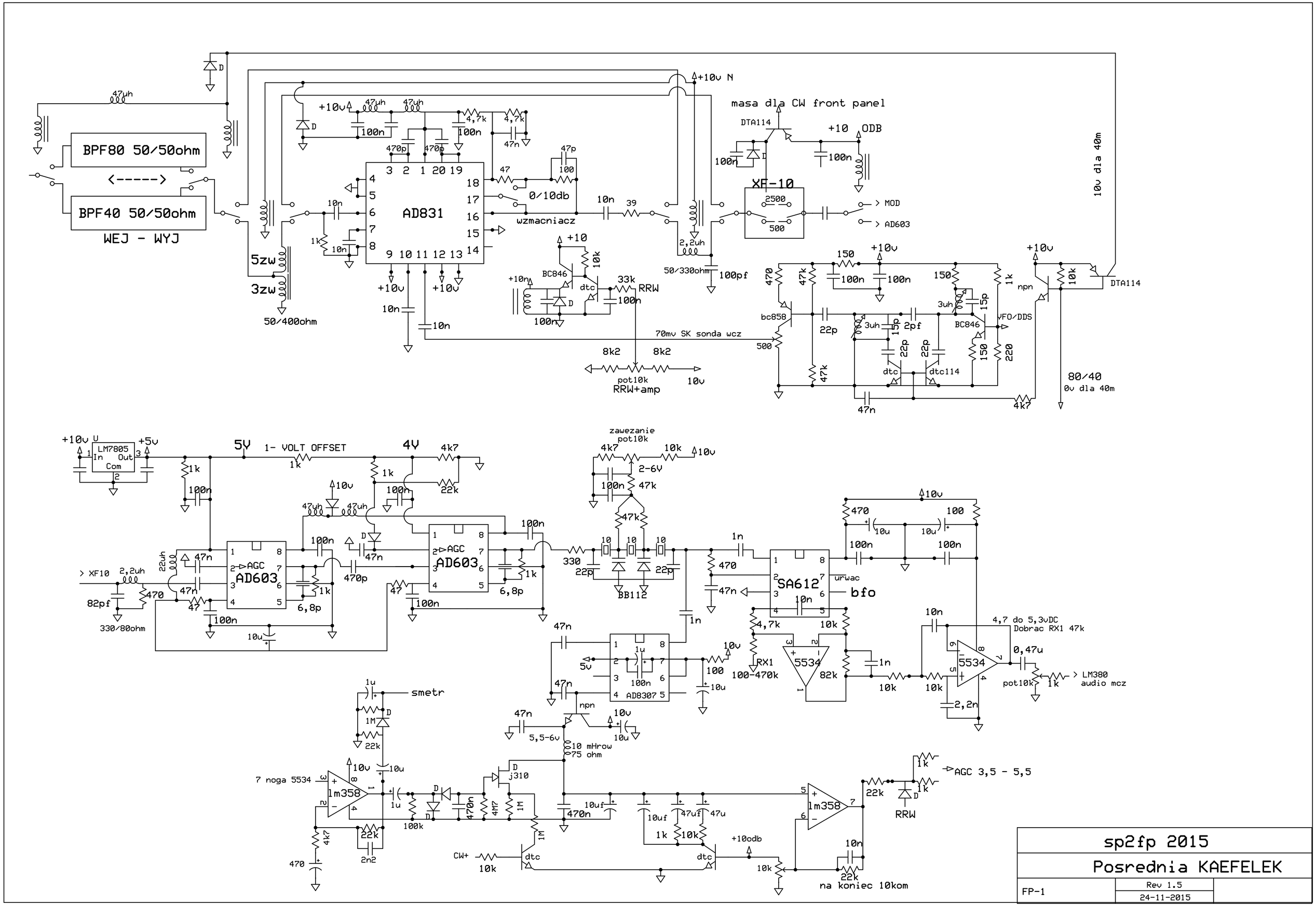

sp2fp 2015

Posrednia KAEFELEK

FP-1

Rev 1.5

24-11-2015

D:\Krótkofalarstwo\LOK\KAEFELEK\ODBIORNIK\Mix RX-TX AD831 płytka odbiornika automatyka z zawieszeniem i dławikiem.sch - Sheet1